FACULDADE DE ARQUITETURA
UNIVERSIDADE DE LISBOA

Departamento de Desenho e Comunicação Visual
2013/2014

Modelação Geométrica e Generativa (MiArq-pl)

Luís Mateus

EXAME FINAL – 15 Jan. 2014 – 18h

Objectivo:
Utilizando o GH, construa um programa que gere um objecto paramétrico que se comporte de modo semelhante ao que se observa nas figuras seguintes.

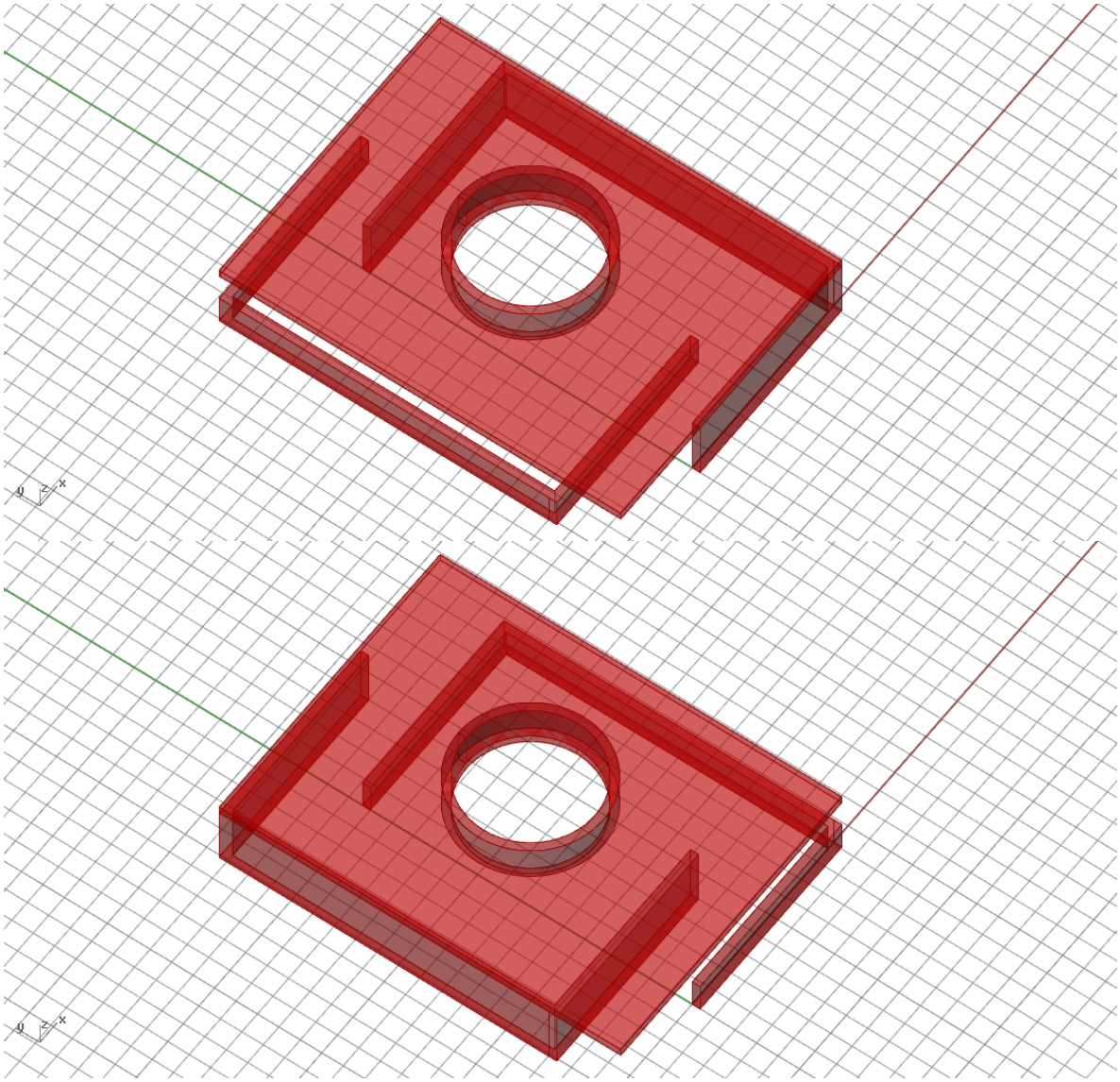

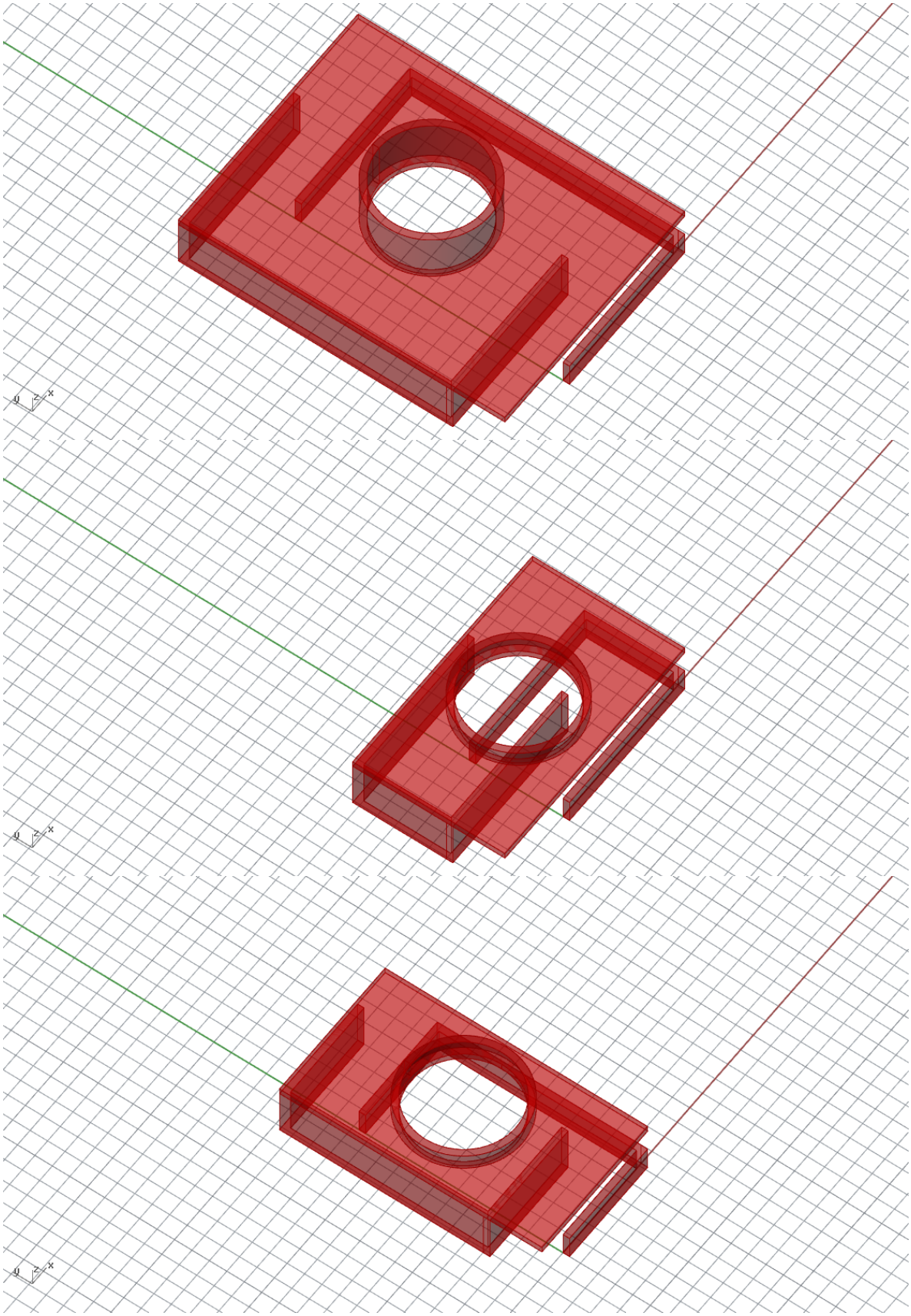
y
z
x
y
z
x
y
z
x

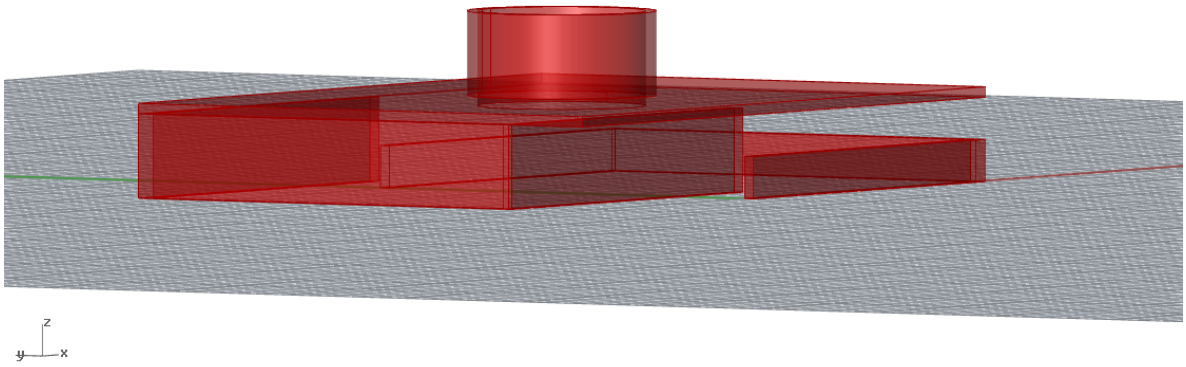

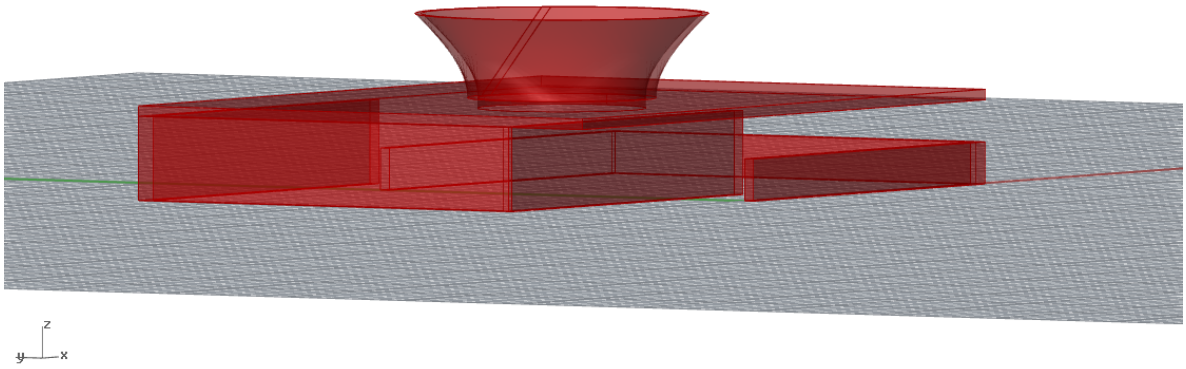

Entrega:
A realizar através da página do aluno ou por *email* até ao final do dia 18 de Janeiro.

Etapas:
1 • Produzir um esquiço em que se anotam os parâmetros do objecto.
2 • Produzir o programa GH.
3 • Instanciar 4 soluções.

Poderá complementar o programa GH com outros elementos que não constam deste enunciado.

Elementos a entregar:
Todos os alunos devem entregar, num único ficheiro *.zip, os ficheiros resultantes das várias etapas de trabalho.

Critérios de avaliação:
Nível de completamento e desenvolvimento do exercício; clareza do programa GH.

Bom trabalho!
LM