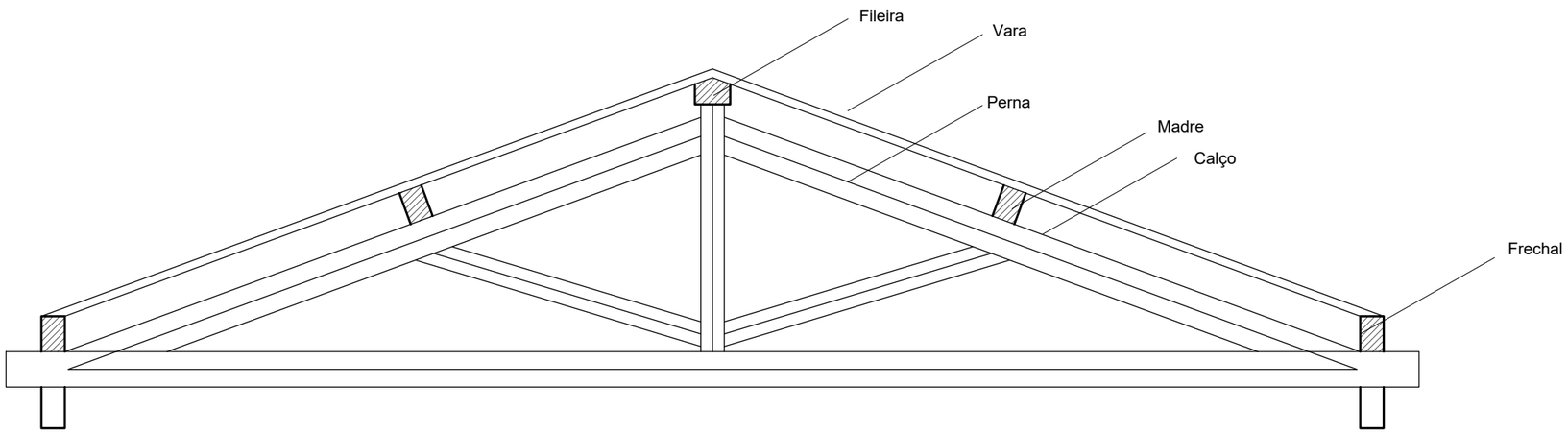

Catarina Lima SRDA Turma 2e